Atlas

(ST-1060)

Atlas zeigt, wie ein Gussherd heute auftreten kann: klar, geradlinig, modern-klassisch. Doch es bleibt nicht bei der äußeren Form. Auch die Verbrennungstechnik ist zeitgemäß; für einen sauberen Abbrand, hohe Effizienz und deutlich reduzierten Holzverbrauch. Auch in der Anwendung ist Atlas konsequent durchdacht: Die Herdplatte bietet Platz für mehrere Töpfe und Pfannen gleichzeitig. Brot, Aufläufe und andere Speisen backen sich problemlos im Backofen. Und all das allein mit der Wärme des Holzfeuers – Keine Abhängigkeit. Reine Eigenversorgung.
Und weil kein Raum dem anderen gleicht, lässt sich Atlas ergänzen: Als Zubehör sind eine 20 cm tiefe Abstandsleiste, eine Grillplatte sowie ein passender Aufsatz erhältlich.

Technische Daten

Wirkungsgrad Holz	:	77,5	%	Abgastemperatur	:	239	°C
Nennwärmeleistung	:	8,8	kW	Abgasstutzentemp.	:	287	°C
Wärmeleistungsbereich	:	8 - 10	kW	Abgasmassenstrom	:	10,5	m (g/s)
1. BImSchV - Stufe 2	:	Erfüllt		Förderdruck	:	12,4	Pa
Ökodesign 2022	:	Erfüllt		Mittlerer CO2-Gehalt	:	7,52	%

Energie-
effizienzklasse:

A

Atlas

Skizzen, Daten und Maße

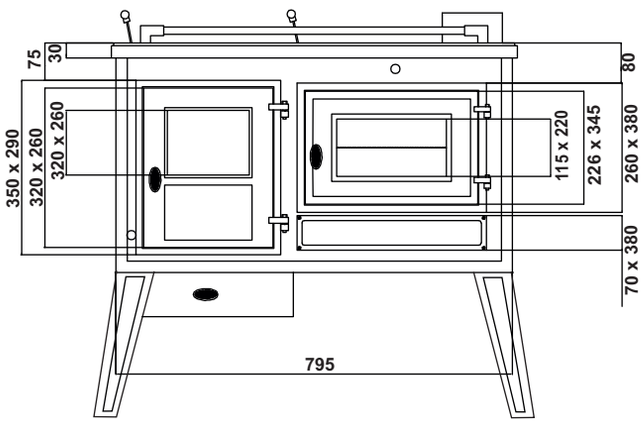

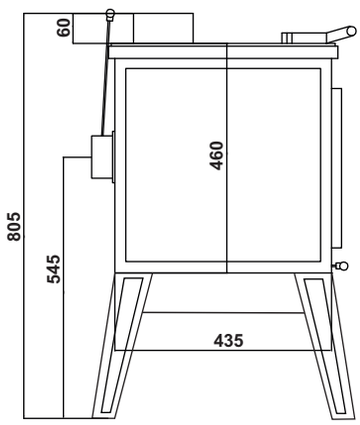

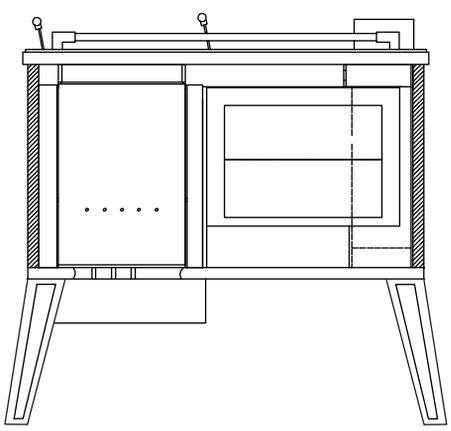

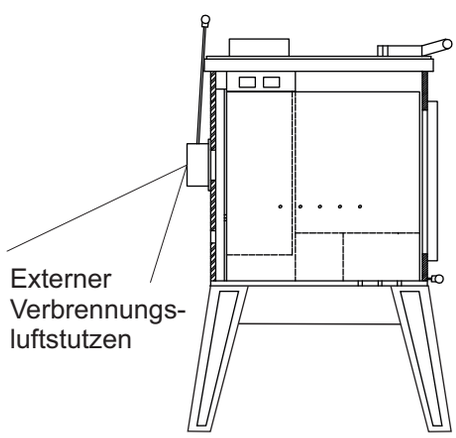

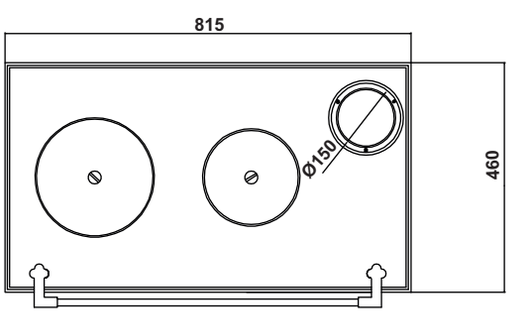

Extra Details/Technische Daten

Abmessungen in mm HxBxT	Brennraum in mm HxBxT	Backofen in mm HxBxT	Sichtscheibe in mm HxB	Fülltüröffnung in mm HxB	Korpusfarbe	Gewicht	Rohrstutzen Ø in mm	Feuerraum-auskleidung
805x795x460	400x250x360	200x300x410	85x150	180x200	Schwarz	ca. 160 kg	150	Guß
Bedienung	Aschekasten	Dreh-/ Fächerrost	Primärluft	Sekundärluft	Tertiärluft	Brennstoffe	Dauer- / Zeitbrand	Bauart
Primärluftschieber Sekundärluftschieber	ja	ja	ja	ja	ja	Holz	Zeitbrand	1

Emissionswerte	CO: ≤ 1250 mg/m³	NOx: ≤ 200 mg/m³	OGC: ≤ 120 mg/m³	Staub (PM): ≤ 40 mg/m³

Atlas

Sicherheitsabstände

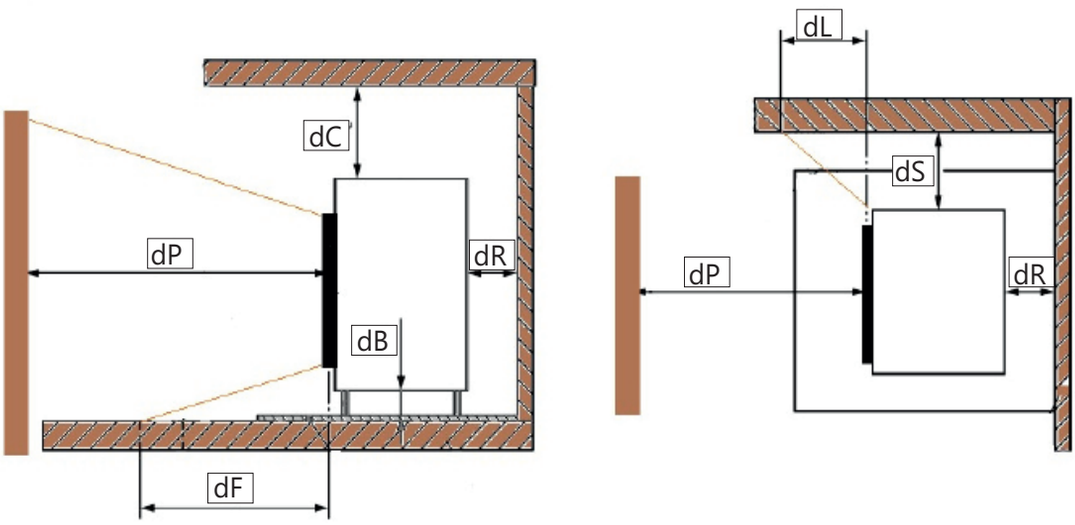

Zu <u>brennbaren Bauteilen</u> (z.B. Wände, Möbel, Vorhänge usw.) sind die folgenden Sicherheitsabstände einzuhalten:

dB = nicht brennbarer Bodenbelag
dR = 50 cm
dS Feuerraum = 35 cm
dS Backofen = 60 cm
dF = 20 cm
dP = 100 cm
dL = 50 cm
dC = 75 cm (Vorabgabewert ohne Messung)

Für mögliche Optionen zur Reduzierung der Abstände (z.B. durch ein beidseitig belüftetes Strahlungsblech oder den Einbau von Kalziumsilikatplatten als Dämmung) kontaktieren Sie bitte Ihren Schornsteinfeger.

Der Herd darf außerdem nicht direkt auf brennbare bzw. temperaturempfindliche Böden gestellt werden. In solchen Fällen ist ein Belag aus nicht-brennbaren Baustoffen zu verwenden, der mindestens 50 cm nach vorn und mindestens 30 cm seitlich über die Feuerungsöffnung hinausragt.

Zur Sicherstellung einer effektiven Luftzirkulation und Frischluftzufuhr wird empfohlen, auch bei <u>nicht-brennbaren</u> Bauteilen einen Abstand von mind. 5 cm einzuhalten.